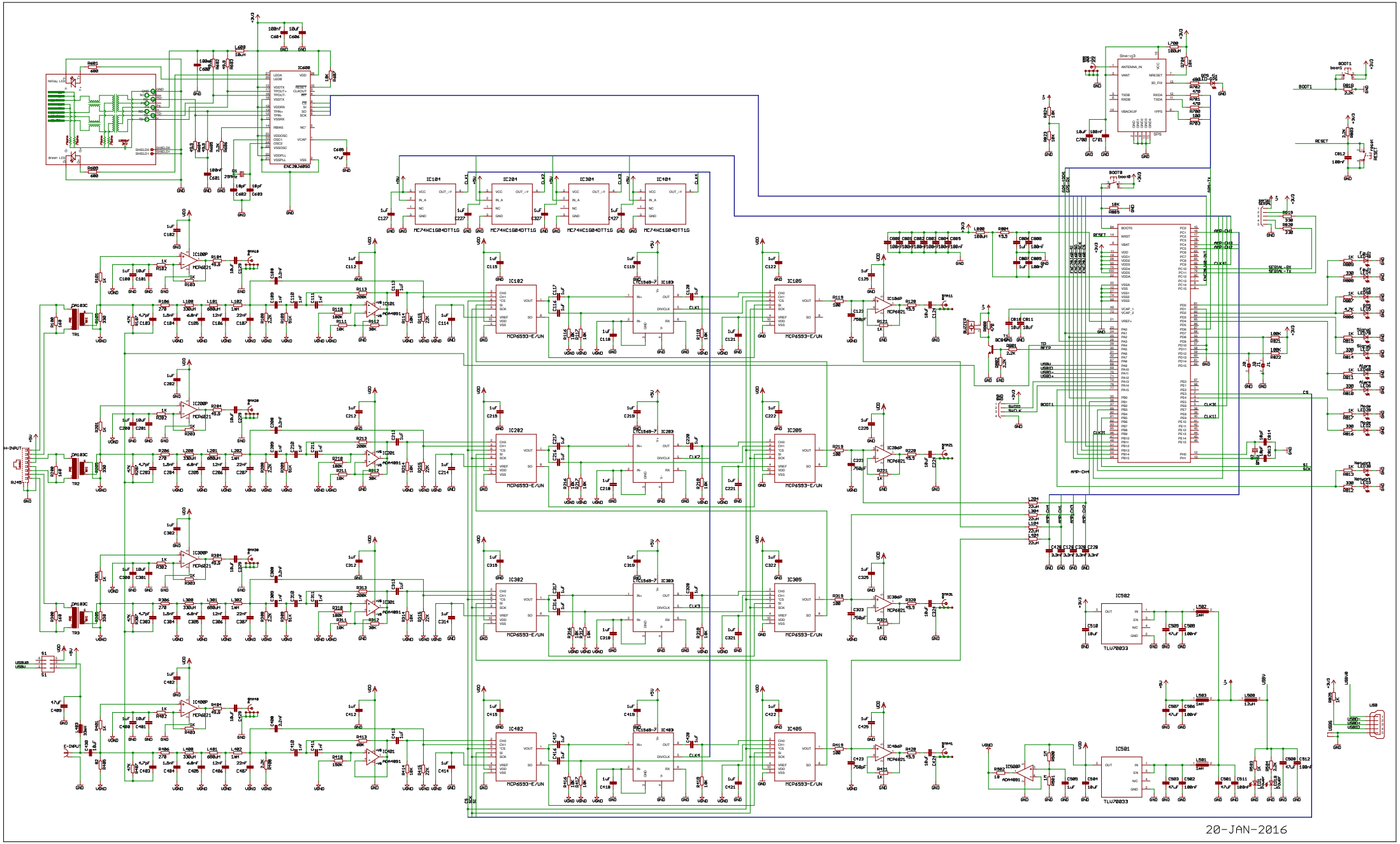
20-JAN-2016